山形県少年少女スポーツ交流大会

2024. 09. 28
酒田市　光ヶ丘テニスコート

男子（４年以下）決勝トーナメント

Ａ１	1	井上　優斗④・布施　湊都③（山形・南陽）
Ｃ２	10	本間進二郎④・樋渡　圭輔④（酒田・余目）
Ｂ２	4	齋藤　翔太④・香坂　颯介④（南陽）
Ｂ１	7	中村　希桜③・舟山　司紗②（山形）
Ａ２	3	鈴木　陽仁③・村上　斗真③（山形Jr・余目）
Ｃ１	8	對馬　倖③・渋谷　俊太③（鶴岡）

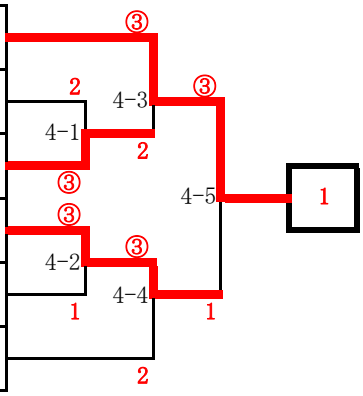

男子（５・６年）決勝トーナメント
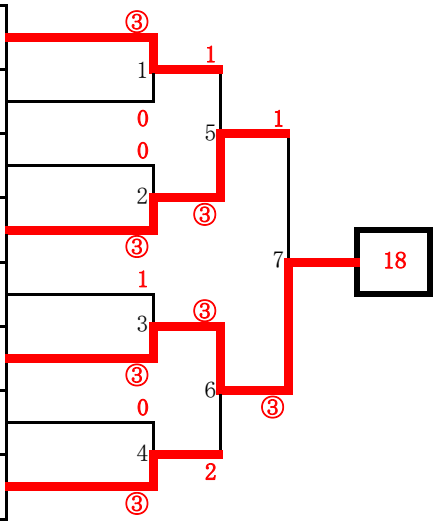
Ｄ１	11	佐藤　快⑥・須田　蒼空⑥（余目）
Ｇ２	24	後藤　悠介⑥・佐藤　光起⑥（寒河江）
Ｆ２	20	安部　誉⑥・今野　央翔⑥（長井）
Ｅ１	15	蜂谷　翔太⑤・古澤　悠希⑤（中山）
Ｆ１	19	髙橋　慶伍⑥・菅原　克夢⑥（鶴岡）
Ｅ２	18	仁藤　粋人⑥・高山　大翔⑥（南陽）
Ｄ２	13	柏倉　一翔⑤・木元　大輝⑤（米沢）
Ｇ１	23	福田　瑛晨⑥・黒沼　蓮⑥（山形）