男子の部(2021.11.23インドア)

1 今野泰成⑥・佐竹颯音⑥(中山)
2 安達大雅④・齋藤啓太④(南陽)
3 黒沼　蓮②・本間進二郎①(山形)
4 吉田優騎④・安藤快成④(山辺)
5 佐藤　凪⑥・星野佑太⑥(余目スポ少)
6 菅原佳明永⑤・横山悠仁③(桜Jr)
7 池田健琉⑤・清水遥翔⑤(新庄)
8 矢口成世④・早坂崇輔④(真室川)
9 佐藤茜李④・小野塚瑛李④(鶴岡)
10 須田晴万⑤・金澤佳汰⑤(山形Jr)

11 五十嵐蒼羽⑥・飯倉良太⑥(鶴岡・余目)
12 安達勇雅⑥・高野太喜⑥(南陽)
13 松田颯介⑥・阿部弘夢⑥(寒河江)
14 井上　粋④・黒澤理駆④(長井・天童)
15 佐藤　快③・本間健太郎⑥(余目スポ少)
16 佐藤遙宥③・我妻輝月②(米沢)
17 日下部遥哉⑤・鈴木湊⑤(山辺)
18 大場光晟④・黒沼琉真④(中山)
19 長谷川蓮⑤・鈴木惺斗⑤(山形Jr・寒河江)
20 井上遥斗④・会田礼煌④(山形)
21 蜂谷瑠哉④・蜂谷翔太②(天童)
22 渡辺　櫂莉⑤・仁藤　粋人③(河北)

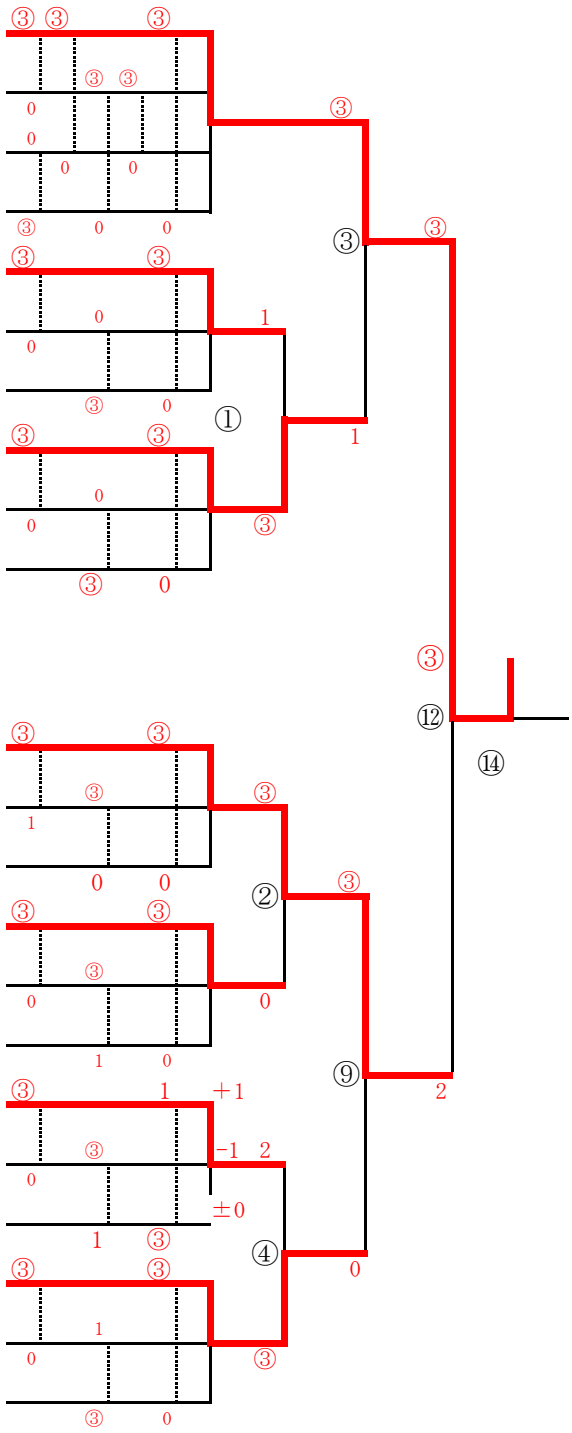

優勝者

終了

天童総合運動公園　メインアリーナ

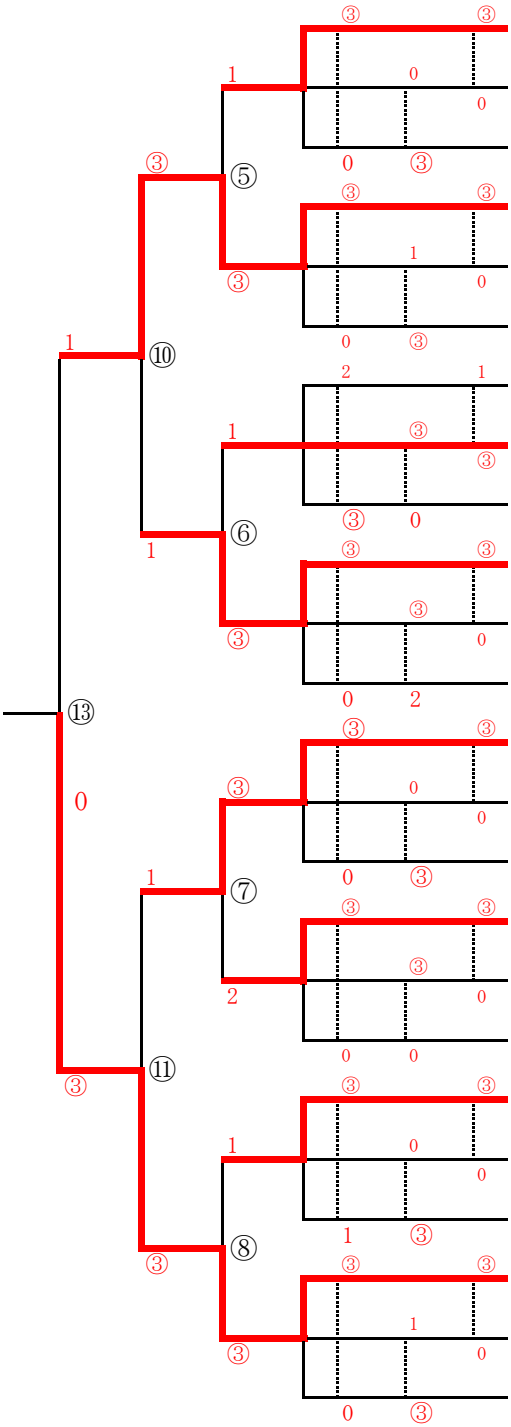

23 志鎌朋哉⑤・本間陽心⑤（山形）
24 志村晃輔④・夛田大空④（中山）
25 丸藤嵩大⑥・赤塚大珠⑤（桜Jr）
26 佐藤優守⑥・武田侑大⑥（山形Jr）
27 佐藤仁紀⑤・富樫秀至⑤（鶴岡）
28 西方雲羽真④・東條壱星④（米沢）
29 安部汰一⑤・白幡奏空⑤（南陽・鶴岡）
30 沼澤龍暉⑥・髙橋陸羽⑥（長井・河北）
31 笠原凰雅⑤・鈴木蒼生⑤（山辺）
32 髙橋慶大④・足達羽空④（中山・余目）
33 柏倉壮志⑥・遠藤孝輔⑥（寒河江）
34 押野凌空④・遠藤統真④（天童）
35 布施絢都⑥・高山颯太⑥（南陽・鶴岡）
36 井上優斗①・渋谷海聖⑤（山形）
37 渡邉幸虎⑤・土屋奏稀⑤（天童）
38 鳥取康介⑥・遠藤　樹⑥（中山）
39 吉田恋次④・福田瑛晨③（山形Jr・山形）
40 木村碧月④・海野史臣④（長井・中山）
41 佐竹虹河⑥・齋藤　駿⑥（寒河江）
42 渡邉健琉⑤・柏木遼太④（山辺）
43 金子眞徳⑥・山木悠世⑤（余目スポ少）
44 菅原理夢⑤・菅野伶太⑤（鶴岡・天童）
45 福山蒼太⑤・松下　望⑤（米沢）
46 井上颯亮⑥・吉田柊音⑥（新庄・新庄Jr）